Datablad

Varenummer: 2301078722
Beskrivelse: E+G Håndhjul
VRTP.160+I-A16

Mål

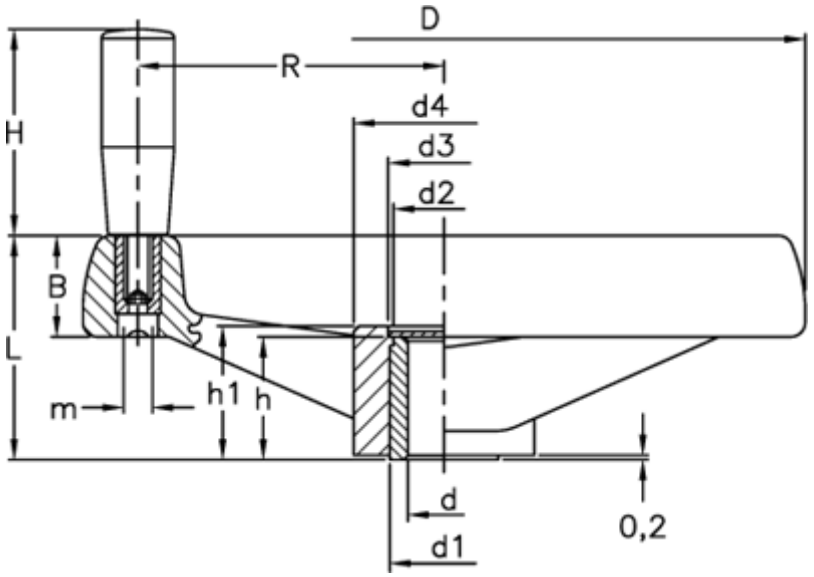

B	= 25	H	= 65
C (N*m)	= 185	h	= 27
D	= 160	h1	= 29
d1	= 26	L	= 51
d2	= 24	L (J)	= 15
d3	= 25	m	= M8
d4	= 40	R	= 65
d H7	= 16		

Dokumenter, målskitser og brochurer af enhver slags kan indeholde fejl for hvilke Brd. Klee A/S ikke hæfter.